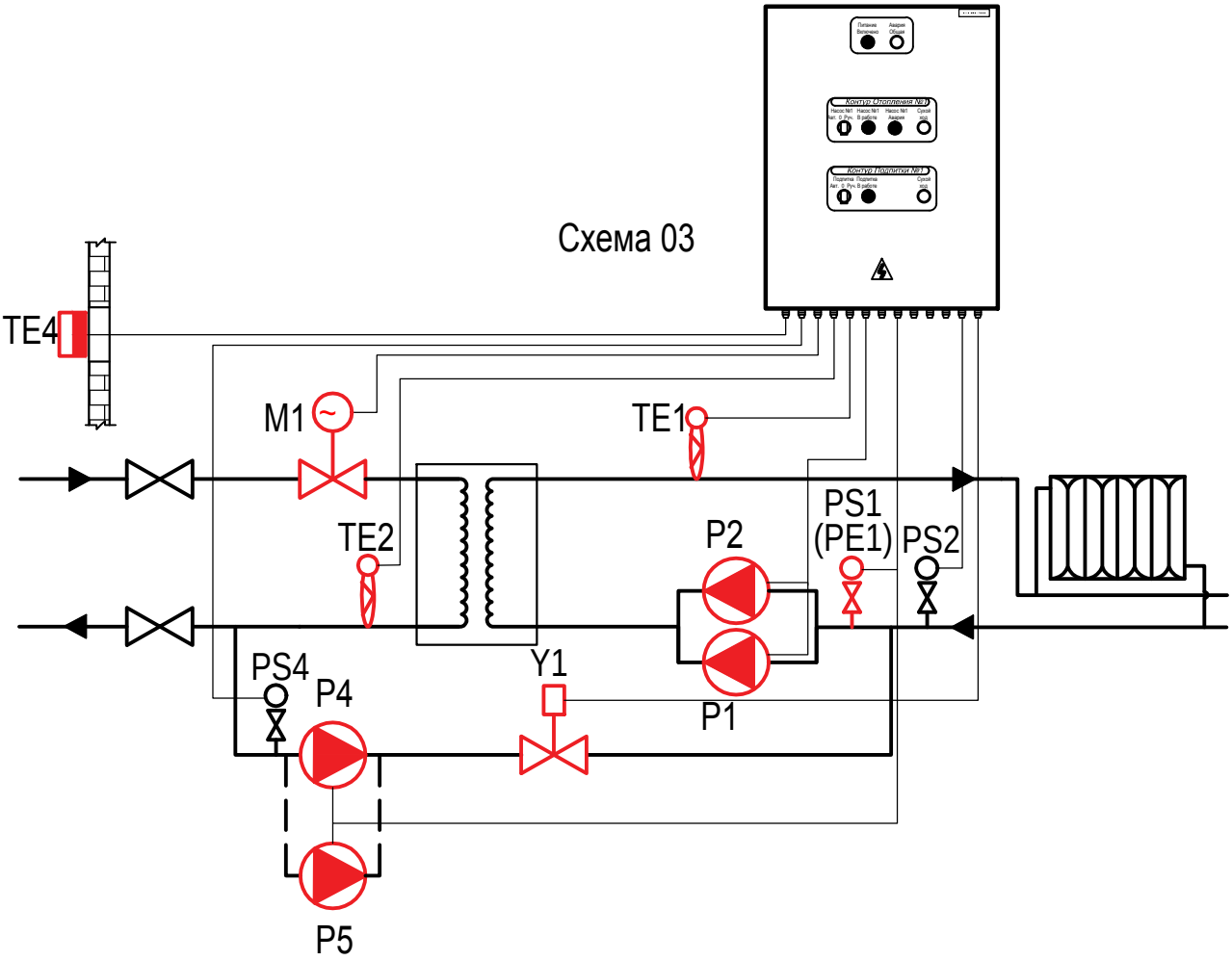
Схема 03
TE4
M1
TE1
TE2
P2
PS1
(PE1)
PS2
PS4
P4
Y1
P1
P5